Montageanleitung / Instruction Manual

extron MODELLBAU

Jonny *Mk.II*

Technische Daten
Specifications

Spannweite = 1550mm
Wingspan

Länge = 1120mm
Length

Gewicht = 1900 .. 2100g
Weight

WARNING This radio controlled model is NOT a toy. If modified or flown carelessly it could go out of controll and cause serious human injury or property damage. Before flying your airplane, ensure the air field is spacious enough. Always fly it outdoors in safe areas and seek professional advice if you are unexperienced. Before you start assembly, please check the kit for missing parts, undamaged and proper fit. Once the model is partly or fully assembled, complaints will be refused!

ACHTUNG Dieses ferngesteuerte Modell ist KEIN Spielzeug! Es ist für fortgeschrittene Modellflugpiloten bestimmt, die ausreichende Erfahrung im Umgang mit derartigen Modellen besitzen Bei unsachgemäßer Verwendung kann hoher Personen- und/oder Sachschaden entstehen. Fragen Sie in einem Modellbauverein in Ihrer Nähe um professionelle Unterstützung, wenn Sie Hilfe im Bau und Betrieb benötigen. Der Zusammenbau dieses Modells ist durch die vielen Abbildungen selbsterklärend und ist für fortgeschrittene, erfahrene Modellbauer bestimmt. Bevor Sie mit der Montage beginnen prüfen Sie bitte den Baustatz auf Vollständigkeit, Beschädigungen und Passungen. Verspätete Reklamation z.B. wenn das Modell schon ganz oder teilweise montiert ist, sind leider nicht möglich!

Empfohlenes Zubehör (Nicht im Lieferumfang enthalten)
RECOMMENDED ACCESSORIES (Purchase separately)

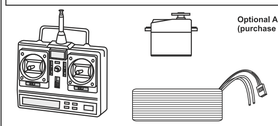

Optional Accessories (purchase separately)

Sonderzubehör (empfohlen)
- Brushless Motor PULSAR 40, # C6217
- Brushless Regler PULSAR A-50, # C5578
- Luftschraube PICON, # C5753
- Schleppkupplung, # C6211
- LiPo Akku Extron X1 3500-3S, # X6654
- Digitalservo MASTER DS3012 MG, # C5638 (x4)
- Fernsteuersystem MASTER GigaProp 6, # C8802
- Schwimmer ARF, # C9274

Cyanoacrylate Glue
Sekundenkleber

Silicon Glue
Silikonkleber

Epoxy Glue (30 minutes type)
Epoxy-Klebstoff (30min)

Empfohlenes Werkzeug / Tools required

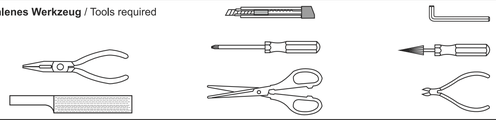

The pre-covered film on ARF kit may wrinkle due to variations of temperature.
Store model in a cool and dry place for awile.
Then, staring with low heat, you may carefully use a hair dryer to smooth out wrinkels.

Die Bespannung des Modells kann durch Temeratureinflüsse erschlaffen oder Falten werfen z.b bei zu starker Sonnenenstrahlung oder Hitze.
Stellen Sie das Modell zunächst an einen kühlen Platz für eine bestimmte Zeit. Danach können Sie versuchen die restlichen Falten vorstichtig mit einem Haartrockner zu behandeln.

Drill holes using the stated size of drill (in this case 1.5 mm Ø) — Take particular care here — Hatched-in areas: remove covering film carefully — Check during assembly that these parts move freely, without binding
Use epoxy glue — Apply cyano glue — Assemble left and right sides the same way. — Not included. These parts must be purchased separately

Löcher bohren mit dem angegebenen Bohrer (hier 1,5 mm) — Hier besonders aufpassen — Schraffierte Stellen, Bespannfolie vorsichtig entfernen — Während des Zusammenbaus immer prüfen, ob sich die Teile auch reibungslos bewegen lassen
Epoxy-Klebstoff verwenden — Sekundenkleber auftragen — Linke und rechte Seite wird gleichermaßen zusammengebaut — Nicht enthalten. Teile müssen separat gekauft werden.

CONVERSION TABLE

1.0mm = 3/64”	3.0mm = 1/8”	10mm = 13/32”	25mm = 1”
1.5mm = 1/16”	4.0mm = 5/32”	12mm = 15/32”	30mm = 1-3/16”
2.0mm = 5/64”	5.0mm = 13/64”	15mm = 19/32”	45mm = 1-51/64”
2.5mm = 3/32”	6.0mm = 15/64”	20mm = 51/64”	

1

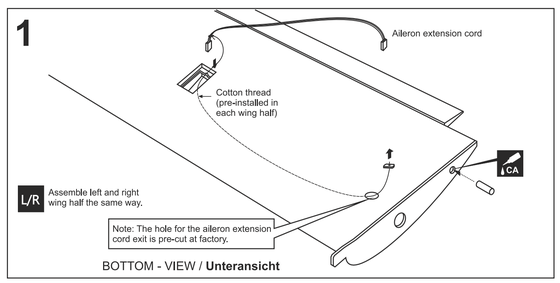

2

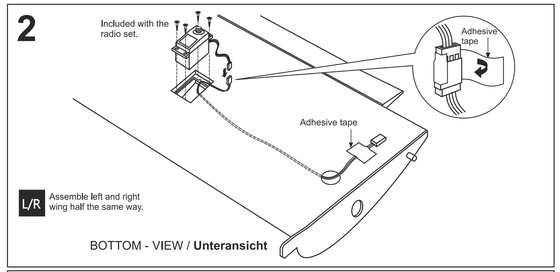

3

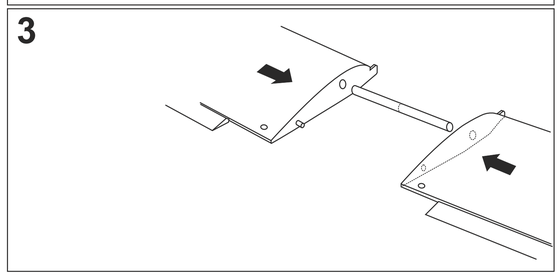

4

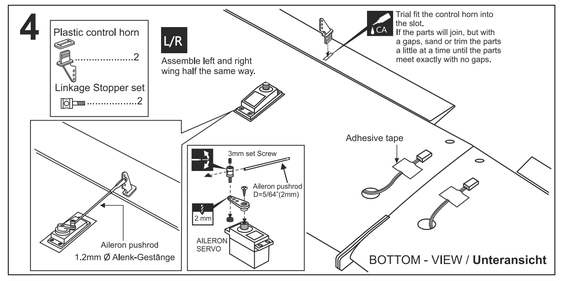

5

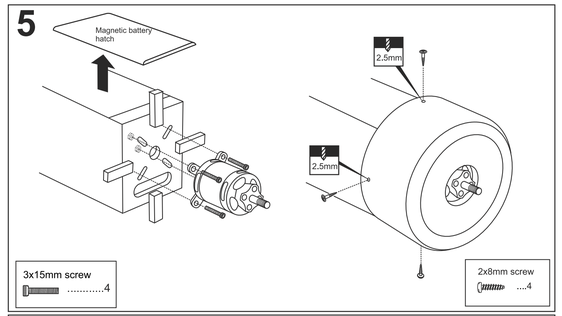

6

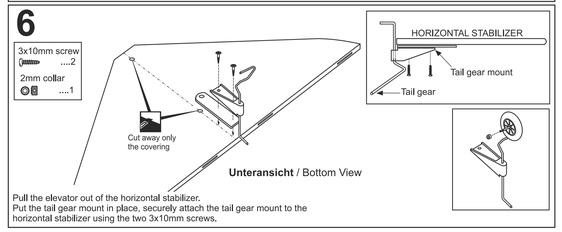

Pull the elevator out of the horizontal stabilizer.
Put the tail gear mount in place, securely attach the tail gear mount to the horizontal stabilizer using the two 3x10mm screws.

7

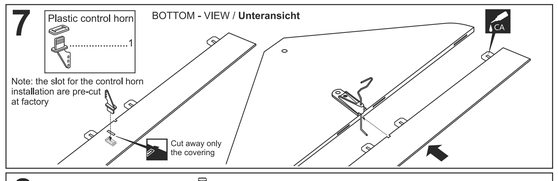

8

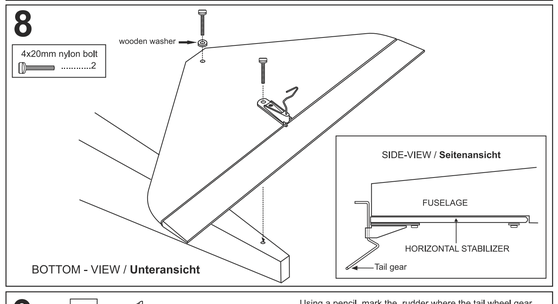

9

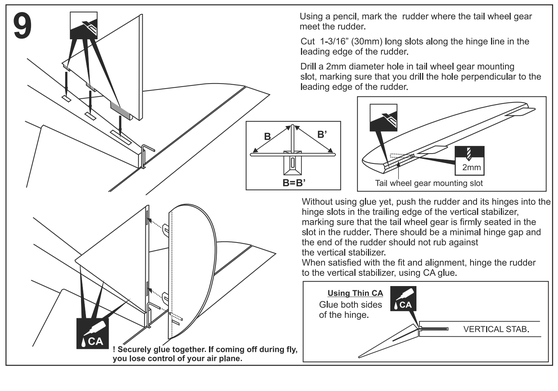

Using a pencil, mark the rudder where the tail wheel gear meet the rudder.

Cut 1-3/16” (30mm) long slots along the hinge line in the leading edge of the rudder.

Drill a 2mm diameter hole in tail wheel gear mounting slot, marking sure that you drill the hole perpendicular to the leading edge of the rudder.

Without using glue yet, push the rudder and its hinges into the hinge slots in the trailing edge of the vertical stabilizer, marking sure that the tail wheel gear is firmly seated in the slot in the rudder. There should be a minimal hinge gap and the end of the rudder should not rub against the vertical stabilizer.
When satisfied with the fit and alignment, hinge the rudder to the vertical stabilizer, using CA glue.

10

1- Insert the rudder pushrod into the white plastic tube.
2- Slide one end (Z) into the hole of rudder control horn.
3- Insert the rudder control horn to the rudder. Secure it in place using the back flat and the thin CA glue.

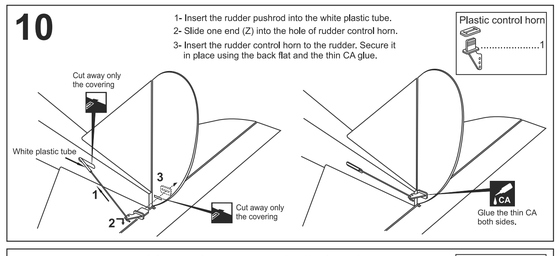

11

1- Insert the elevator pushrod into the white plastic tube.
2- Slide one end (Z) into the hole of elevator control horn.
3- Insert the elevator control horn to the elevator. Secure it in place using the back flat and the thin CA glue.

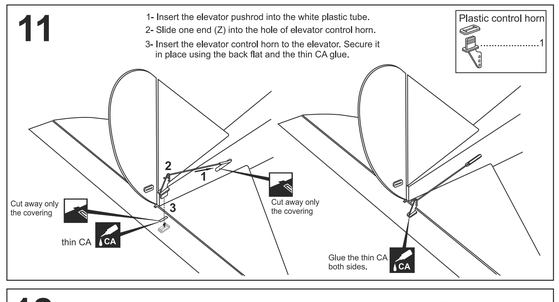

12

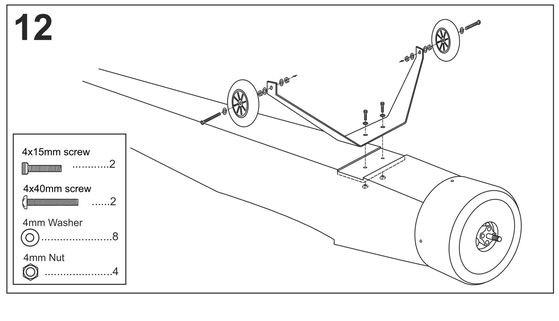

2- Install the tail wheel control horn in place.
3- Instal the tail wheel gear in place.

13

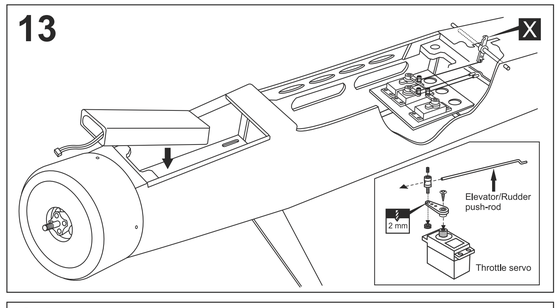

14

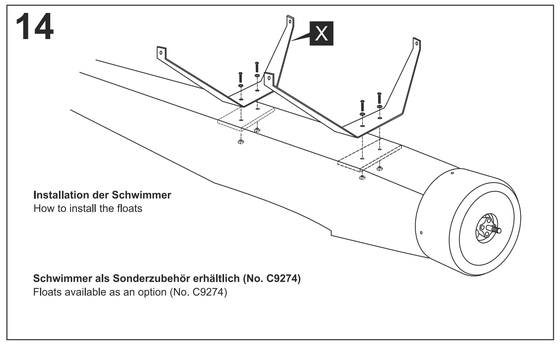

Installation der Schwimmer
How to install the floats

Schwimmer als Sonderzubehör erhältlich (No. C9274)
Floats available as an option (No. C9274)

15

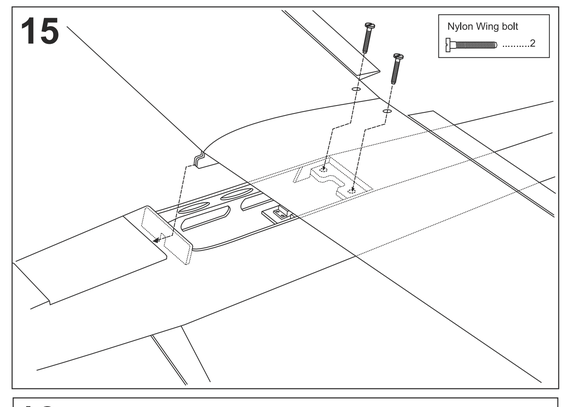

16

Schwerpunktangabe
C.G. Location

Der Schwerpunkt kann durch verschieben des Flugakkus oder durch Hinzugabe von Ballast Best.Nr. C9831 erreicht werden.

Ideal C.G. can be adjusted by moving the flight battery or using ballast Order no. C9831

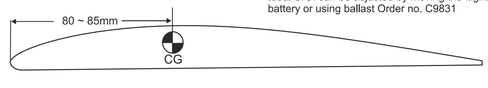

17

Ruderausschläge
Rudder stroke

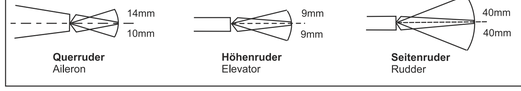

Querruder
Aileron

Höhenruder
Elevator

Seitenruder
Rudder